American Motion Fitness

Модель: t2e

Электрическая беговая дорожка

Руководство по эксплуатации

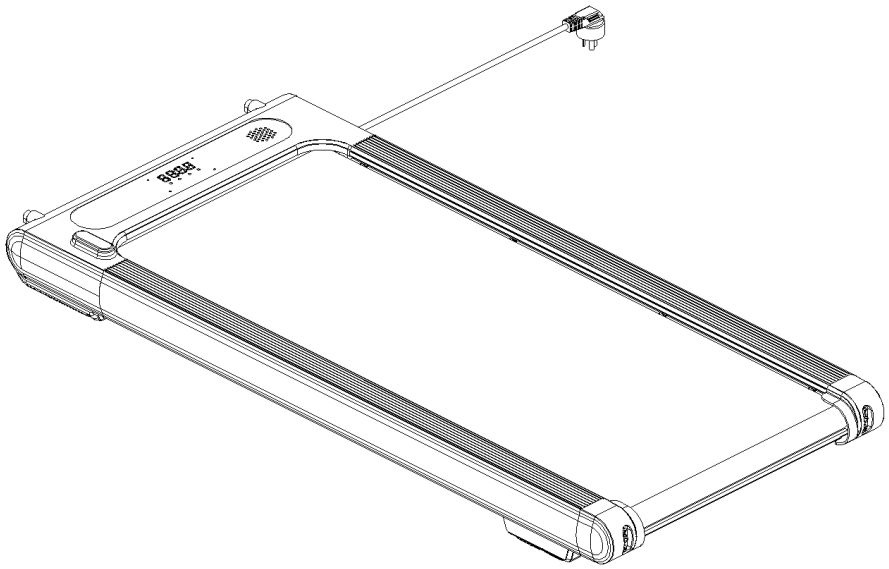

Внимательно прочитайте все инструкции в настоящем руководстве перед установкой и использованием данной дорожки и надлежащим образом сохраните руководство!

Содержание

1. Меры безопасности

2. Инструкция по сборке

3. Складывание дорожки

4. Таблица параметров дорожки

5. Инструкция по заземлению

6. Взрыв-схема изделия

7. Перечень деталей (взрыв-схема)

8. Упражнения для разминки

9. Рекомендации по безопасным занятиям

10. Обслуживание изделия

11. Регулировка бегового полотна

12. Руководство по электронному управлению

Меры безопасности

Предупреждение. Перед началом любой программы тренировок рекомендуется проконсультироваться с врачом, особенно если вам более 35 лет или в анамнезе есть проблемы со здоровьем. Мы не несём ответственности за травмы, возникшие вследствие несоблюдения этого совета. Не подключайте дорожку к сети питания, пока она полностью не собрана и не установлена крышка двигателя.

Меры предосторожности

1. Перед использованием дорожки убедитесь, что клипса ключа безопасности пристёгнута к вашей одежде или ремню.

2. Не вставляйте посторонние предметы в какие-либо части тренажёра — это может привести к его повреждению.

3. Устанавливайте дорожку на чистую ровную поверхность. Не ставьте её на толстый ковёр, чтобы не перекрыть циркуляцию воздуха под дорожкой. Не размещайте дорожку рядом с водой и не используйте её на открытом воздухе.

4. Не включайте дорожку, стоя на беговом полотне. После включения питания полотно может вначале задержаться. Всегда стойте на пластиковых нескользящих платформах по бокам дорожки, пока полотно не начнёт двигаться.

5. Избегайте длинной или свободной одежды при занятиях — она может попасть в движущиеся части дорожки. Носите беговую обувь с резиновой подошвой.

6. Держите детей и домашних животных подальше от дорожки во время её использования. Вокруг изделия должно оставаться свободное пространство 50–100 см.

7. Любые интенсивные упражнения следует выполнять не ранее чем через 40 минут после еды.

8. Данный тренажёр предназначен для взрослых. Несовершеннолетние могут пользоваться дорожкой только под присмотром взрослых.

9. При первом использовании дорожки всегда держитесь за поручни и не отпускайте их, пока не почувствуете себя уверенно.

10. Дорожка предназначена только для использования в помещении. Держите её в чистом, ровном месте, избегайте сырости. Это специализированное изделие: не модифицируйте его и не используйте не по назначению.

11. Сетевой шнур дорожки предназначен именно для неё. Если шнур повреждён, приобретите замену у вашего дилера или свяжитесь с нами напрямую.

12. Если дорожка неожиданно ускоряется или автоматически повышает скорость из-за неисправности электронной системы, немедленно отстегните ключ безопасности — дорожка остановится сразу.

13. Не подключайте дополнительные провода к сетевому шнуру, не удлиняйте его, не заменяйте вилку, не кладите на шнур тяжёлые предметы и не размещайте его рядом с источниками тепла. Не используйте тройники и удлинители: плохой контакт может привести к возгоранию или поражению электрическим током.

14. Если дорожка долго не используется, отсоединяйте сетевой шнур. Вынимая шнур, не тяните за него — беритесь за вилку, чтобы не повредить провода. Подключайте шнур к розетке с защитным

заземлением. Сетевой шнур дорожки предназначен только для бытового использования. При повреждении шнура немедленно свяжитесь с производителем.

15. Дорожка предназначена только для домашнего использования.

16. Несоблюдение предупреждений в инструкции или чрезмерные нагрузки могут нанести вред здоровью.

17. Ежемесячно проверяйте все соединительные винты и компоненты на ослабление и повреждение. Немедленно заменяйте или ремонтируйте повреждённые детали.

Инструкция по сборке

На рисунке ниже показаны компоненты для полной сборки изделия. Откройте коробку и достаньте перечисленные ниже детали:

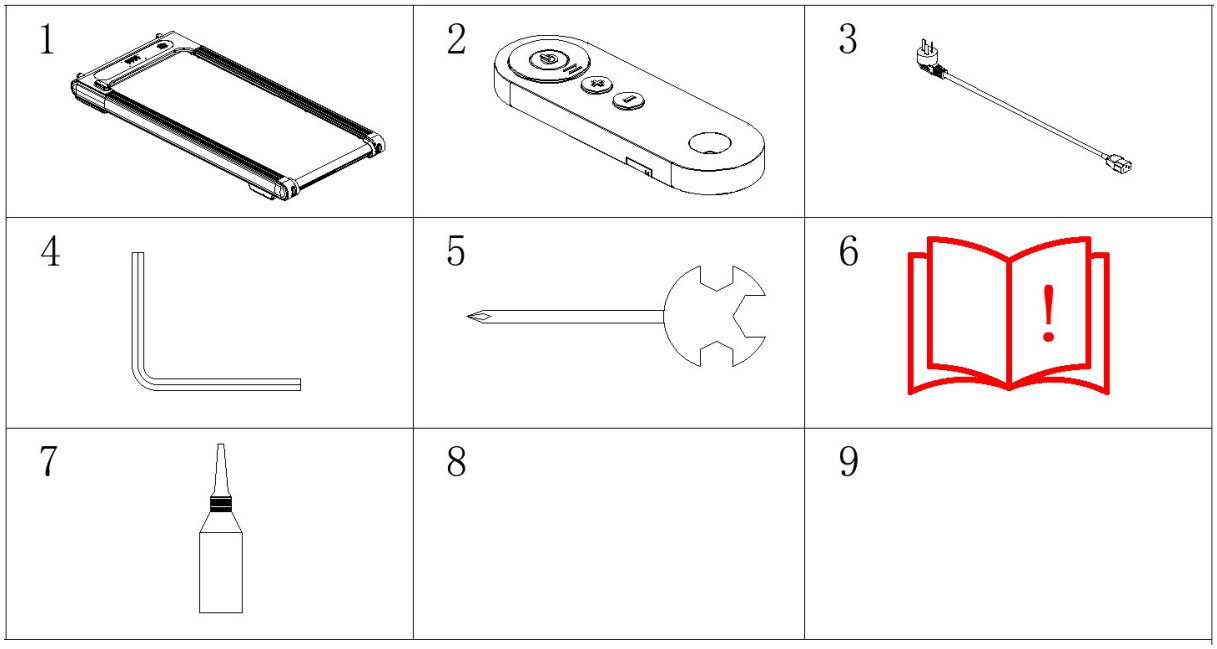

№	Наименование	Спецификация	Кол-во
1	Комплект дорожки в сборе		1
2	Пульт ДУ		1
3	Сетевой шнур		1
4	Шестигранный ключ	S5	1
5	Рожковый ключ	13#/14#/17#	1
6	Руководство по эксплуатации		1
7	Силиконовая смазка	25 мл	1

Порядок установки

Шаг 1. Откройте коробку, извлеките перечисленные выше компоненты и уложите раму в сборе на пол.

Напоминание. При подъёме дорожки из коробки рекомендуется, чтобы рядом находились два и более человека — это позволит избежать несчастных случаев.

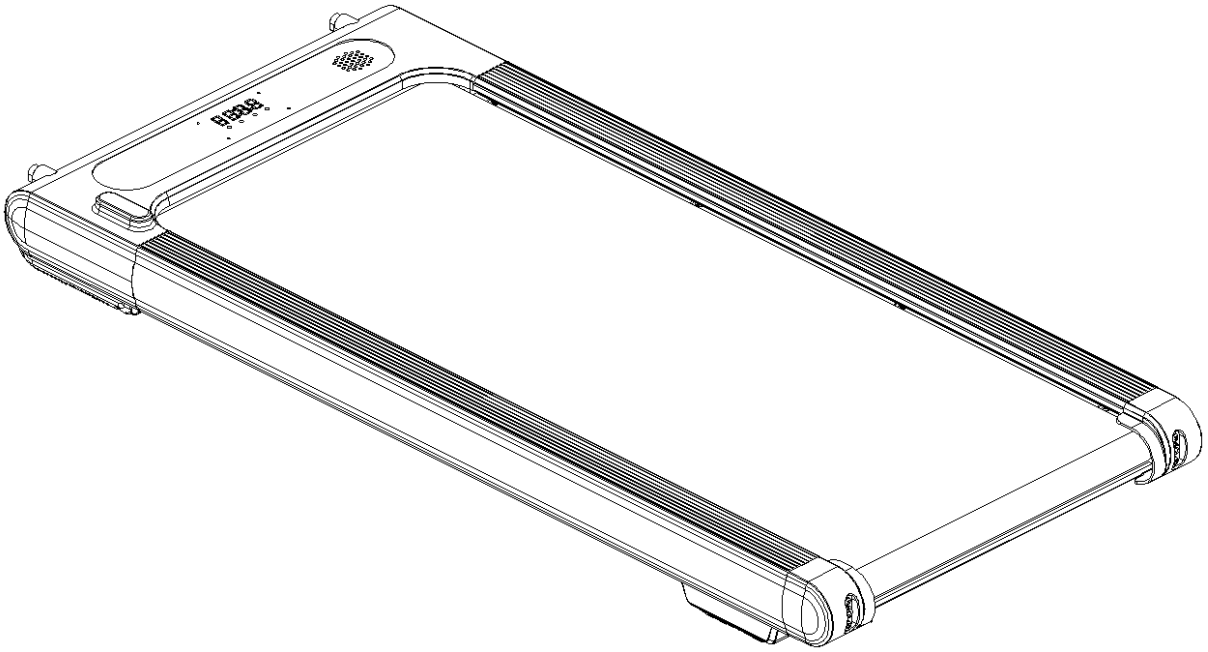

Прочие инструкции для дорожки:

1. Дорожку можно хранить вертикально после складывания. После складывания переместите дорожку в место с меньшей проходимостью — например, к стене, под диван или под кровать. Уберите её туда, где дети вряд ли будут играть, чтобы дети не смогли опрокинуть дорожку: падающая беговая дека может их травмировать и привести к несчастным случаям.

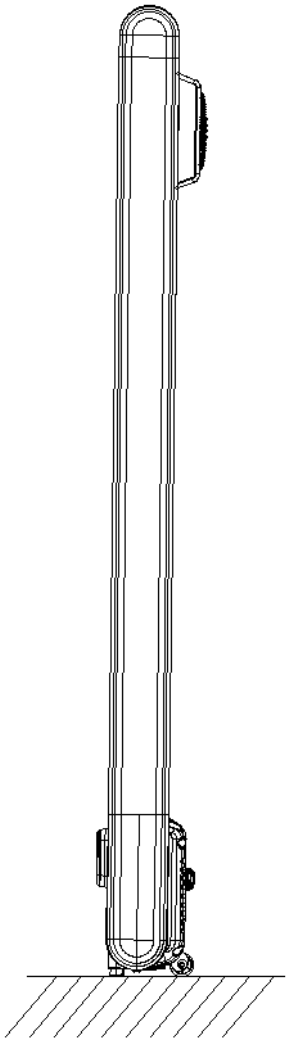

2. Инструкция по режиму вибрации (встряхивания):

1) Перед первым использованием режима вибрации убедитесь, что рядом есть поручень или опора — это поможет избежать дискомфорта или потери равновесия и предотвратить несчастные случаи. Чтобы включить функцию вибрации, встаньте в направлении, показанном на рисунке, поставив ноги естественно на ширину в форме буквы V, затем запустите режим вибрации.

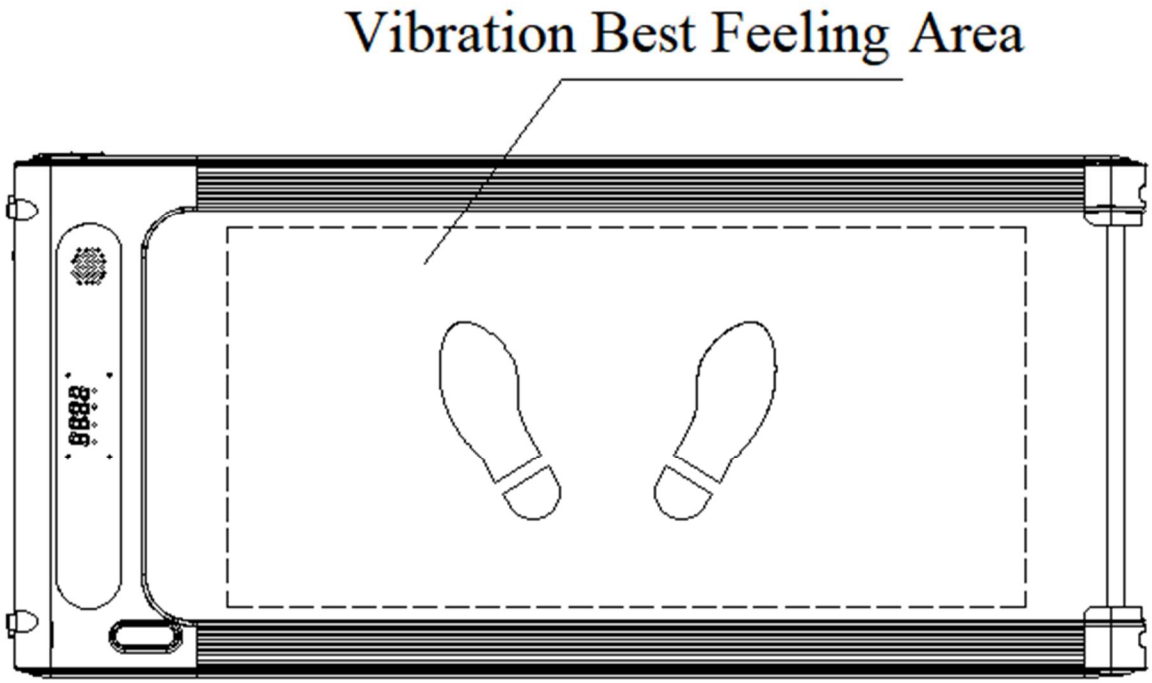

2) Чтобы избежать опасности при использовании режима вибрации, стойте в правильном положении, как показано на рисунке ниже: слева — правильное положение, справа — опасное.

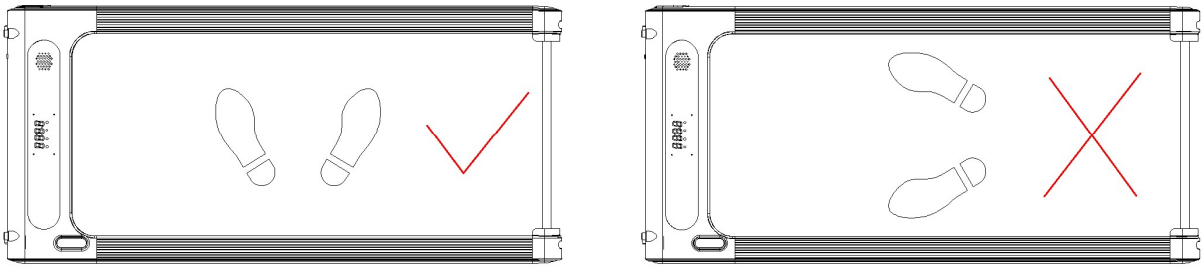

Инструкция по перемещению дорожки. Встаньте в оптимальной зоне вибрации.

1. Приподнимите заднюю часть дорожки обеими руками, наклонив её вперёд.

2. Переместите дорожку.

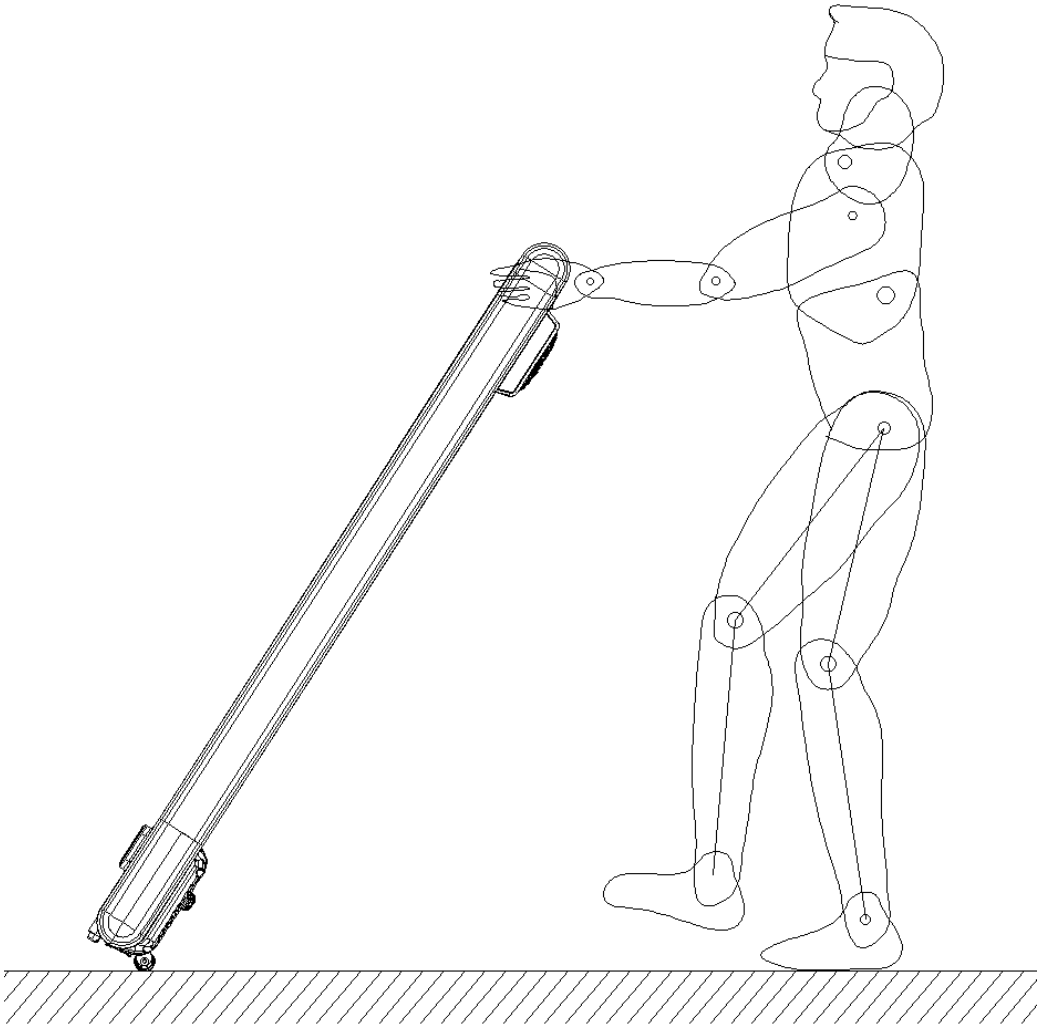

Работа с тренажёром. Сначала прочитайте руководство по эксплуатации (А3), затем вставьте сетевой шнур дорожки (1.33) в розетку, включите выключатель питания и возьмите в руку пульт ДУ (1.25). После этого можно управлять функциями согласно инструкциям в руководстве.

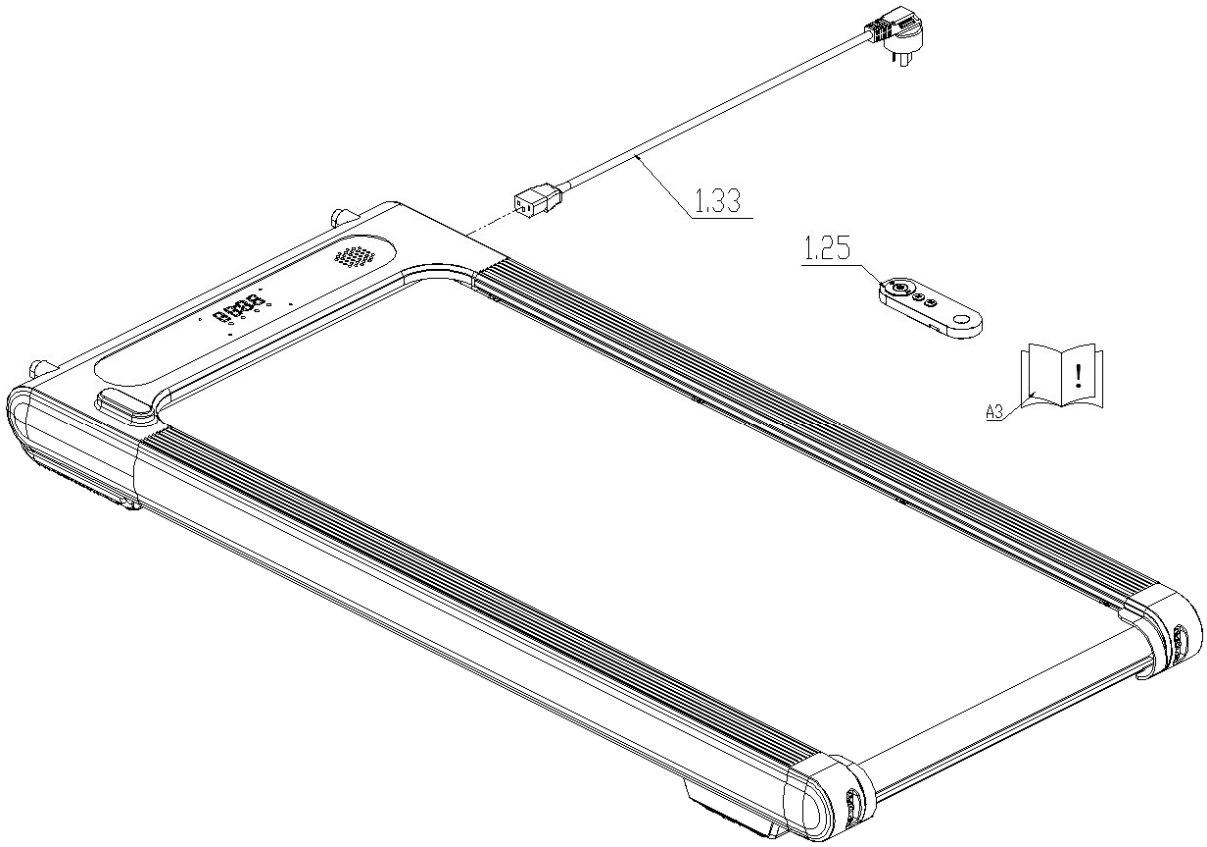

Таблица параметров дорожки

Рабочий размер (мм)	**1106X510X112**	**Мощность**	**Бесщёточный DC, 0,65 л.с.**
Напряжение	220 В	Частота	50 Гц
Площадь бега (мм)	400x950	Диапазон скорости	0,5–5 км/ч
Вес нетто	17,50 кг	Макс. вес пользователя	70 кг
LED-дисплей	Скорость, время, дистанция, калории		
Уровни вибрации	1–4		

Инструкция по заземлению

Данное изделие должно быть заземлено. В случае неисправности или повреждения заземление обеспечивает путь наименьшего сопротивления для тока, снижая риск поражения электрическим током. Изделие оснащено заземляющим проводником сетевого шнура и заземляющей вилкой. Вилка должна быть вставлена в соответствующую, правильно установленную и заземлённую розетку в соответствии со всеми местными нормами и правилами.

Опасность. Неправильное заземление оборудования создаёт риск поражения электрическим током. Если у вас есть сомнения, правильно ли заземлено оборудование, обратитесь к квалифицированному электрику. Не изменяйте вилку, поставляемую с изделием, самостоятельно. Если она не подходит к вашей розетке, доверьте доработку квалифицированному электрику. Изделие рассчитано на стандартные сети 220 В с заземлёнными вилками, которые выглядят как вилка типа A на схеме ниже. Подключайте вилку изделия к розетке той же спецификации. Не используйте переходники для питания.

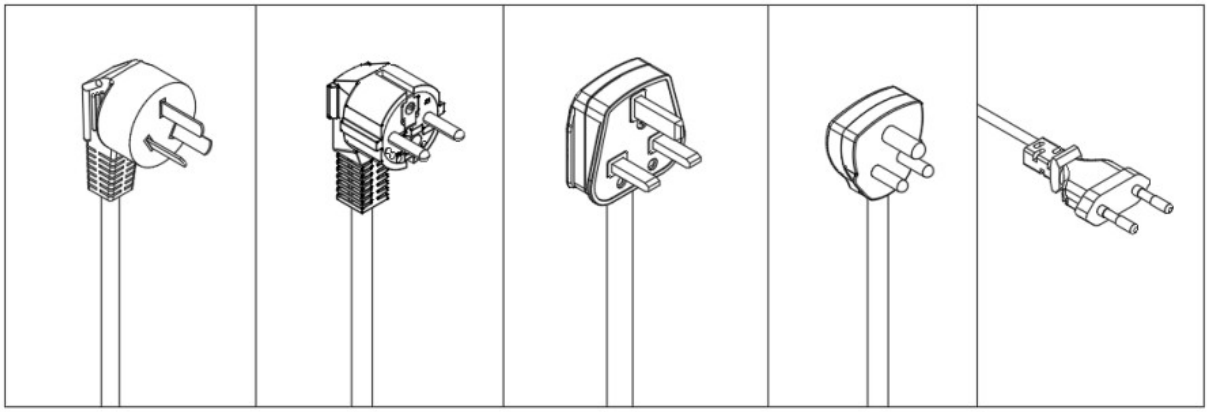

Взрыв-схема изделия

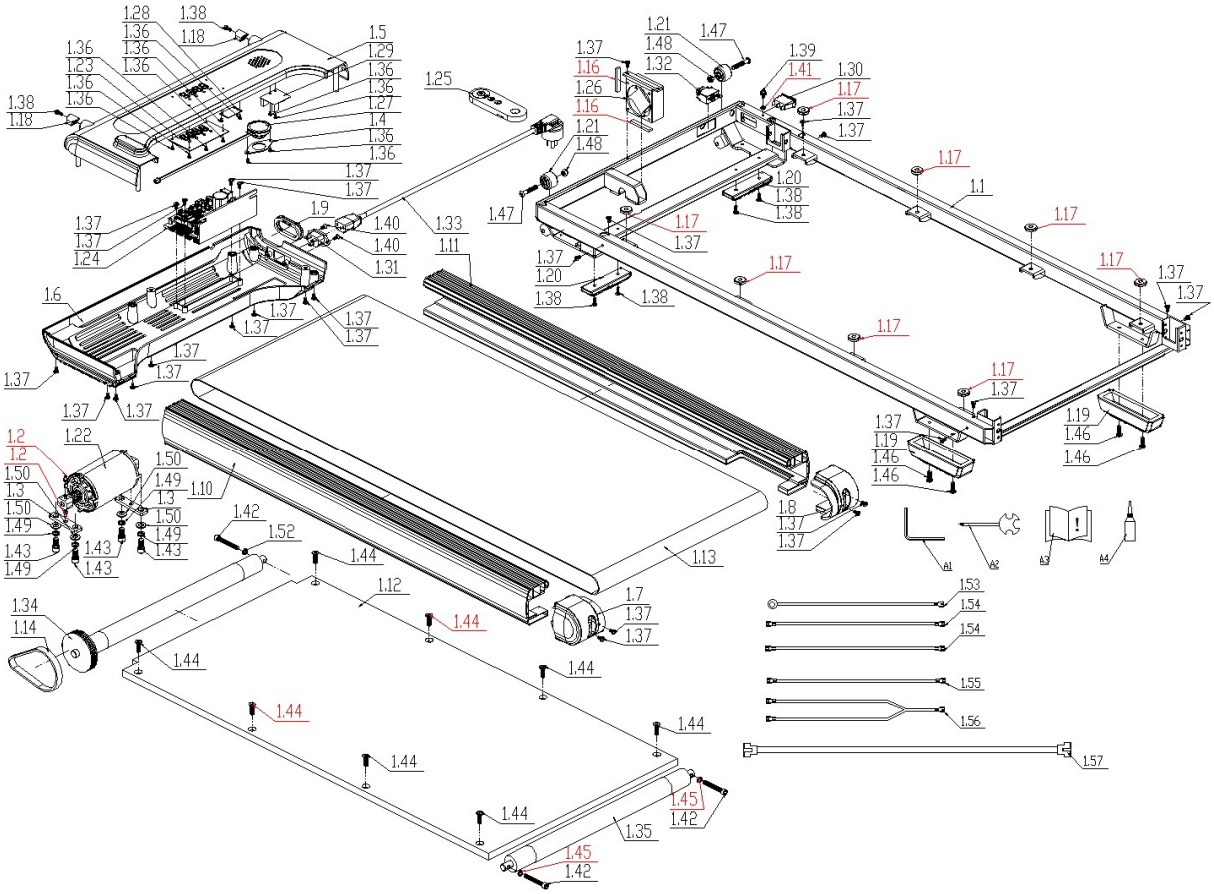

Перечень деталей (взрыв-схема)

№	Наименование	Кол-во	№	Наименование	Кол-во
1.1	Сварная рама в сборе	1	1.28	Панель управления дорожки	1
1.2	Штифт и силиконовая втулка бесщёточного двигателя	2	1.29	Плата Bluetooth-передатчика	1
1.3	Крепёжная пластина двигателя	2	1.30	Выключатель питания	1

1.4	Пластина крепления динамика	1	1.31	Розетка (гнездо) питания	1
1.5	Верхняя крышка двигателя	1	1.32	Защита от перегрузки	1
1.6	Нижняя крышка двигателя	1	1.33	Сетевой шнур	1
1.7	Левая задняя накладка	1	1.34	Передний ролик	1
1.8	Правая задняя накладка	1	1.35	Задний ролик	1
1.9	Декоративная втулка выключателя питания	1	1.36	Саморез с полукруглой головкой ST3.0X6	10
1.10	Левая боковая накладка	1	1.37	Саморез с полукруглой головкой ST4.2X10	26
1.11	Правая боковая накладка	1	1.38	Саморез с полукруглой головкой ST4.2X13	6
1.12	Беговая дека	1	1.39	Комбинированный винт M4X10	2
1.13	Беговое полотно	1	1.40	Саморез с потайной головкой ST4.2X13	2
1.14	Поликлиновой ремень	1	1.41	Зубчатая шайба Ф5ХФ8ХТ1.5	1
1.15	Кабельный фиксатор R10	1	1.42	Винт с шестигранным углублением M6X45 (полная резьба)	3
1.16	Двусторонняя вспененная лента	2	1.43	Винт с шестигранным углублением M8X16 (полная резьба)	4
1.17	Амортизирующая прокладка беговой деки	8	1.44	Винт с потайной головкой и шестигранным углублением M6X25 (полная резьба)	8
1.18	Передняя опора верхней крышки двигателя	2	1.45	Зубчатая шайба Ф7ХФ10ХТ1.5	3
1.19	Задняя опора рамы	2	1.46	Винт с цилиндрической головкой и шестигранным углублением M6X16 (полная резьба)	4
1.20	Опорная ножка	2	1.47	Винт с цилиндрической головкой и шестигранным углублением	2

				M6X35 (частичная резьба)	
1.21	Транспортное колесо рамы	2	1.48	Самоконтрящаяся шестигранная гайка M6 (тип 1)	2
1.22	Бесщёточный двигатель	1	1.49	Пружинная шайба M8	4
1.23	Панель дисплея	1	1.50	Плоская шайба φ8.5Xφ16XT1.5	4
1.24	Нижняя плата управления	1	A1	Шестигранный ключ S5	1
1.25	Магнитный пульт ДУ	1	A2	Рожковый ключ 13#/14#/17#	1
1.26	Вентилятор охлаждения	1	A3	Руководство по эксплуатации	1
1.27	Динамик	1	A4	Смазка для дорожки	1

Упражнения для разминки

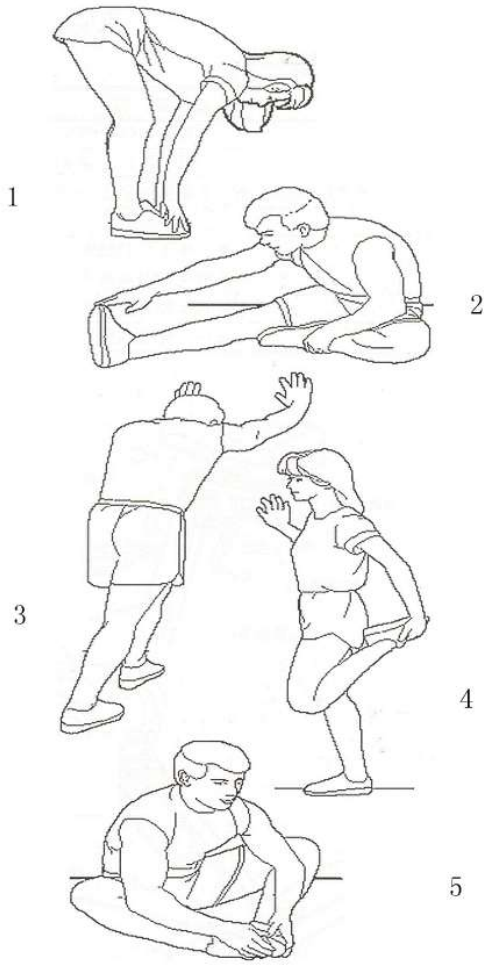

1. Разминка перед занятием. Слегка согните колени и медленно наклонитесь вперёд от поясницы, расслабив спину и плечи. Тянитесь руками к носкам. Задержитесь на 10–15 секунд, затем расслабьтесь. Повторите 3 раза (рис. 1).

2. Растяжка задней поверхности бедра. Сядьте на чистый коврик, выпрямив одну ногу. Согните вторую ногу, подтянув её стопой к внутреннему бедру выпрямленной ноги. Тянитесь к носкам

выпрямленной ноги. Задержитесь на 10–15 секунд, затем расслабьтесь. Повторите 3 раза для каждой ноги (рис. 2).

3. Растяжка икр и ахиллова сухожилия. Встаньте лицом к стене или дереву, уперевшись в них руками. Отставьте одну ногу назад, держа заднюю ногу прямой с опорой на пятку. Наклоняйтесь к стене. Задержитесь на 10–15 секунд, затем расслабьтесь. Повторите 3 раза для каждой ноги (рис. 3).

4. Растяжка четырёхглавой мышцы бедра. Придерживайтесь левой рукой за стену или стол. Согните правую ногу назад, взявшись рукой за лодыжку, и мягко подтягивайте её к ягодицам до появления натяжения в передней части бедра. Задержитесь на 10–15 секунд, затем расслабьтесь. Повторите 3 раза для каждой ноги (рис. 4).

5. Растяжка приводящих мышц (портняжной мышцы). Сядьте, соединив стопы подошвами и разведя колени в стороны. Возьмитесь за стопы и мягко подтягивайте их к паховой области. Задержитесь на 10–15 секунд, затем расслабьтесь. Повторите 3 раза (рис. 5).

Рекомендации по безопасным занятиям

Подготовка:

Если вам более 35 лет, у вас есть проблемы со здоровьем или вопросы о физической форме, и вы занимаетесь впервые, перед использованием дорожки проконсультируйтесь с врачом или квалифицированным специалистом по фитнесу.

Перед использованием дорожки познакомьтесь с органами управления — запуском, остановкой и регулировкой скорости. Используйте её только после того, как освоите управление. Затем встаньте на пластиковые нескользящие платформы по обе стороны дорожки и возьмитесь обеими руками за поручни. Включите дорожку на низкой скорости 1,6–3,2 км/ч. Стойте прямо, смотрите вперёд и несколько раз коснитесь полотна одной ногой. Затем встаньте на полотно и двигайтесь вместе с ним. Когда почувствуете себя уверенно, медленно увеличьте скорость до 3–5 км/ч. Поддерживайте эту скорость около 10 минут, затем плавно остановите дорожку.

Тренировка:

Перед использованием дорожки познакомьтесь с органами управления — регулировкой скорости и наклона. Используйте её только после освоения. Пройдите около 1 км в ровном темпе и зафиксируйте время. Это может занять 15–25 минут. При скорости ходьбы 4,8 км/ч 1 км занимает около 12 минут. Когда вы сможете легко проходить эту дистанцию несколько раз, постепенно увеличивайте скорость и наклон. 30 минут такой нагрузки дают хорошую тренировку. Начиная программу ходьбы, помните: не торопитесь. Эти упражнения — для вашего здоровья на всю жизнь, а не для быстрого результата.

Объём упражнений:

Короткие тренировки по 15–20 минут — хороший способ сэкономить время.

Разомнитесь 2 минуты на скорости 4,0 км/ч, затем увеличьте скорость до 4,5 км/ч и 5,0 км/ч — по 2 минуты на каждом значении. Продолжайте увеличивать скорость на 0,3 км/ч каждые 2 минуты, пока дыхание не участится, но не станет затруднённым. Поддерживайте эту скорость; если появится одышка, снизьте её на 0,3 км/ч. В конце уделите 4 минуты замедлению. Если увеличивать нагрузку скоростью вам трудно, попробуйте плавно увеличивать наклон: даже небольшой подъём заметно повышает интенсивность. Метод сжигания калорий — этот способ действительно сжигает калории.

Разомнитесь 5 минут на скорости от 4 до 4,8 км/ч. Затем увеличивайте скорость на 0,3 км/ч каждые 2 минуты, пока не сможете выдерживать ровный темп в течение 45 минут. Чтобы усилить тренировку, поддерживайте этот темп в течение часовой телепередачи, увеличивая скорость на 0,3 км/ч в каждой рекламной паузе и возвращаясь к исходной скорости после неё. Так вы полностью сожжёте калории в рекламной паузе и на последующем учащении пульса. В конце оставьте 4 минуты на замедление.

Частота занятий:

Стремитесь к 3–5 занятиям в неделю продолжительностью 15–60 минут каждое. Лучше составить расписание тренировок, а не заниматься по настроению. Скорость и наклон можно подбирать под свою нагрузку. Рекомендуем начинать без наклона; однако увеличение наклона эффективно, когда вы хотите повысить интенсивность.

Проконсультируйтесь со специалистом перед занятиями. Он порекомендует частоту, интенсивность и продолжительность упражнений, соответствующие вашему возрасту и физическому состоянию. Если во время занятий вы почувствуете стеснение или боль в груди, нарушение ритма сердца, одышку, головокружение или другой дискомфорт — немедленно остановитесь!

Проконсультируйтесь со специалистом перед продолжением занятий.

Если вы регулярно пользуетесь дорожкой, вы можете выбрать обычный темп ходьбы или темп лёгкого бега.

Если у вас мало опыта или вы не уверены в оптимальной для вас скорости, вот рекомендации:

Скорость	**Категория**
1–3 км/ч	для людей со слабой физической подготовкой
3,0–4,5 км/ч	для тех, кто ведёт малоподвижный образ жизни

Примечание. Для ходьбы обычно подходит скорость 5 км/ч и менее; для бега — 8,0 км/ч и более.

Обслуживание изделия

Предупреждение. Перед чисткой или обслуживанием изделия обязательно отключите беговую дорожку от сети.

Чистка. Тщательная чистка продлит срок службы дорожки.

Регулярно удаляйте пыль, чтобы узлы оставались чистыми. Обязательно очищайте открытые участки по обе стороны бегового полотна, чтобы уменьшить накопление мусора под ним. Следите за чистотой спортивной обуви; не допускайте попадания одежды под полотно — это может повредить беговую деку и полотно. Протирайте поверхность полотна влажной тканью с мылом, стараясь не разбрызгивать воду на электрические компоненты и нижнюю сторону бегового полотна.

Предупреждение. Всегда отключайте дорожку от сети перед снятием крышки двигателя. Откройте крышку и пылесосьте двигатель не реже одного раза в год.

Смазка беговой деки и бегового полотна

Беговая дека и полотно данной дорожки смазаны на заводе. Трение между полотном и декой существенно влияет на срок службы и характеристики дорожки, поэтому требуется регулярная смазка. Рекомендуем регулярно осматривать беговую деку; при её повреждении обратитесь в наш центр обслуживания клиентов. Смазку полотна и деки выполняйте по следующему графику:

Небольшая нагрузка (менее 3 часов использования в неделю) — один раз в месяц;

Средняя нагрузка (3–5 часов в неделю) — один раз в месяц;

Интенсивная нагрузка (более 5 часов в неделю) — два раза в месяц.

Если дорожка долго не использовалась, добавьте смазку перед использованием и дайте дорожке сделать полный оборот полотна, чтобы смазка проникла на его внутреннюю поверхность.

Смазку рекомендуем приобретать у местного дилера или заказывать напрямую у нас.

Примечание. Все остальные виды ремонта должны выполняться квалифицированным персоналом.

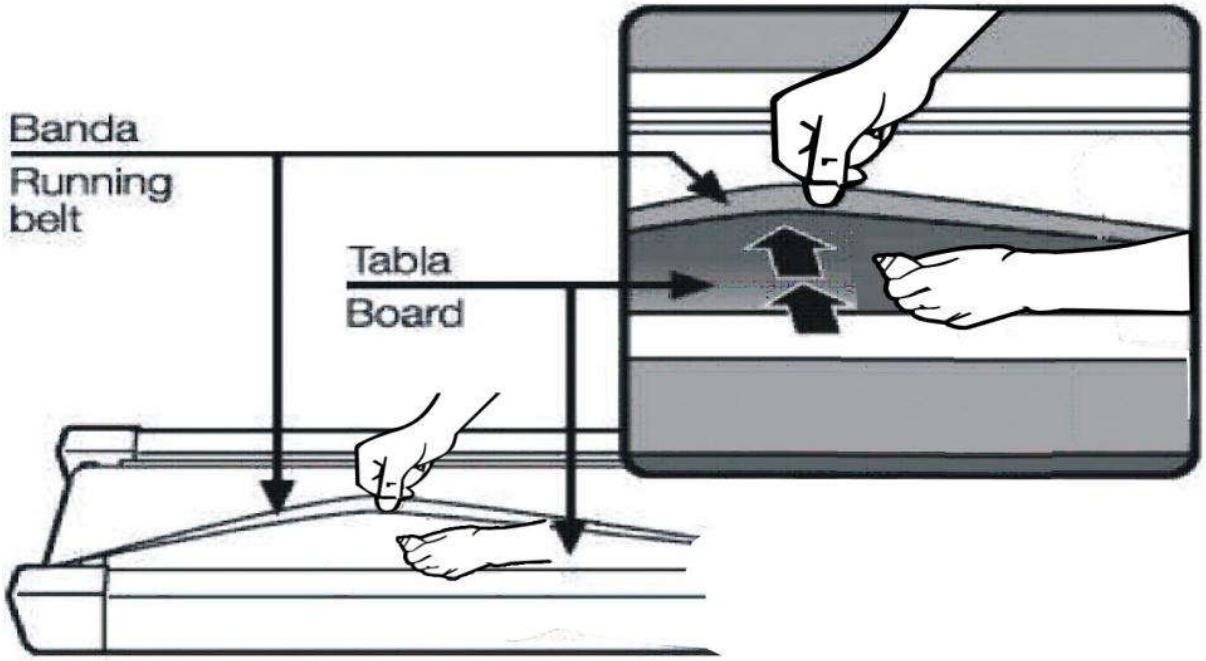

Регулировка бегового полотна

1. Для лучшего ухода за дорожкой и продления срока её службы рекомендуем выключать её после 1,5 часов непрерывной работы и давать отдохнуть 10 минут перед следующим использованием.

2. Слишком слабое натяжение полотна приводит к его проскальзыванию при беге; слишком сильное — снижает мощность двигателя и усиливает износ ролика и полотна. При правильном натяжении края полотна можно вручную приподнять над декой примерно на 50–75 мм.

Регулировка центровки бегового полотна

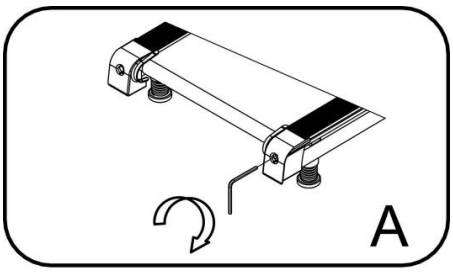

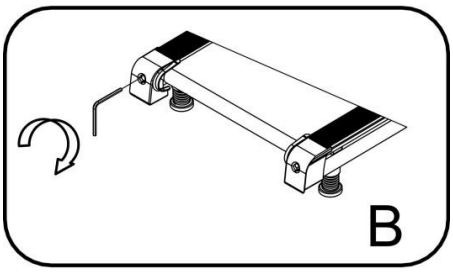

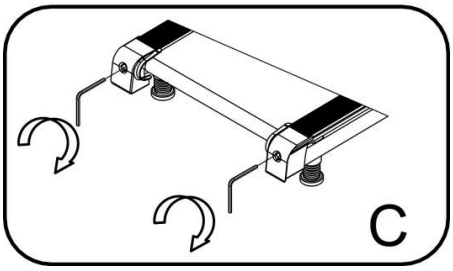

Установите дорожку на ровную поверхность. Запустите её на скорости примерно 6–8 км/ч и наблюдайте за полотном, нет ли отклонений.

Если полотно уходит вправо: снимите ключ безопасности и выключатель питания, поверните правый регулировочный болт на 1/4 оборота по часовой стрелке, вставьте выключатель и ключ безопасности обратно, запустите дорожку и проверьте отклонение. Повторяйте эти шаги, пока полотно не встанет по центру (рис. A).

Если полотно уходит влево: снимите ключ безопасности и выключатель питания, поверните левый регулировочный болт на 1/4 оборота по часовой стрелке, вставьте выключатель и ключ безопасности обратно, запустите дорожку и проверьте отклонение. Повторяйте эти шаги, пока полотно не встанет по центру (рис. B).

После указанных регулировок или со временем полотно может ослабнуть и потребовать подтяжки. Снимите ключ безопасности и выключатель питания, одновременно поверните левый и правый регулировочные болты на 1/4 оборота по часовой стрелке, вставьте выключатель и ключ безопасности, запустите дорожку, затем встаньте на полотно и проверьте его натяжение. Повторяйте шаги, пока полотно не будет натянуто должным образом (рис. C).

Руководство по электронному управлению

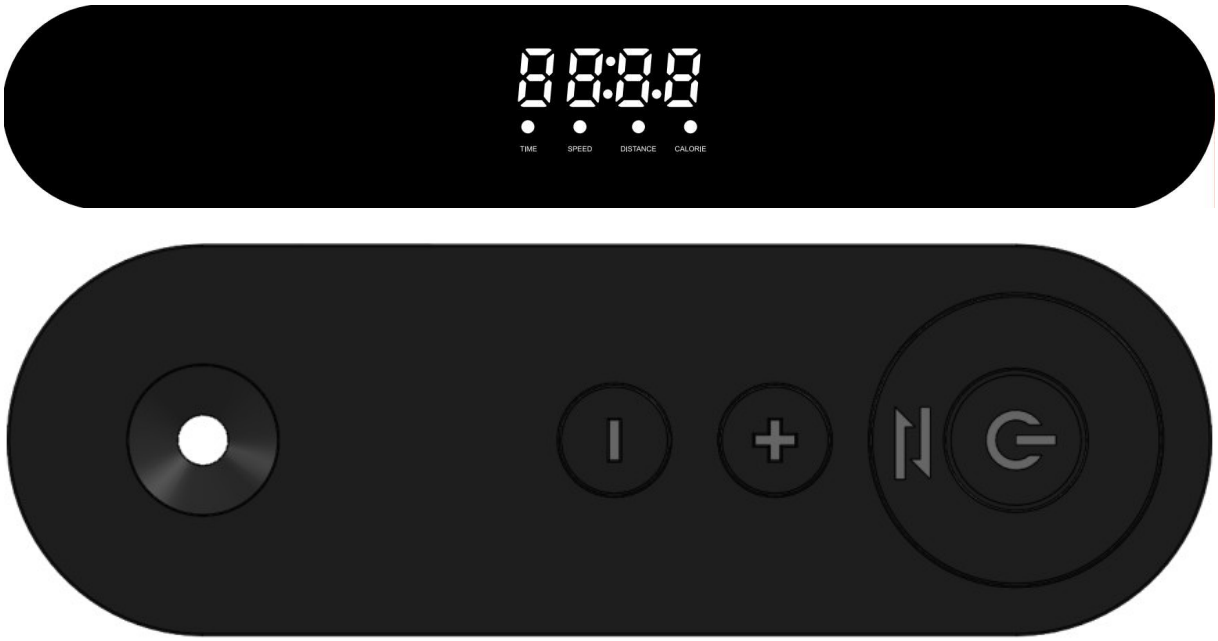

А. Дисплей:

1. СКОРОСТЬ (SPEED). Отображает текущую скорость в диапазоне 0,5–5 км/ч. При старте показывает обратный отсчёт «3», «2», «1».

2. ВРЕМЯ (TIME). Отображает время занятия от 0:00 до 99:59. При достижении 99:59 счётчик перезапускается; при обратном отсчёте значение уменьшается от заданного до нуля. Когда счётчик достигает 0:00, дорожка плавно замедляется и останавливается, после полной остановки переходит в режим ожидания.

3. ДИСТАНЦИЯ (DISTANCE). Отображает пройденную дистанцию. Прямой счёт ведётся от 0,0 до 99,9 с перезапуском после переполнения; обратный счёт уменьшается от заданного значения до нуля. При достижении нуля дорожка плавно замедляется и останавливается, после полной остановки переходит в режим ожидания.

4. КАЛОРИИ (CALORIE). Отображает расход калорий: прямой счёт ведётся от 000 до 990 с перезапуском после переполнения; обратный счёт уменьшается от заданного значения до нуля. При достижении нуля дорожка плавно замедляется и останавливается, после полной остановки переходит в режим ожидания.

5. ФУНКЦИЯ ВИБРАЦИИ

5.1. При входе в режим вибрации запускается обратный отсчёт 5 минут: дорожка вибрирует 5 минут, затем автоматически останавливается и выходит из режима вибрации. Повторный вход в режим невозможен в течение 10 минут.

5.2. Если отсчёт начат с 5 минут и вы вышли из режима до истечения 5 минут, а с момента выхода прошло менее 10 минут, при повторном входе отсчёт продолжится с прерванного места. После достижения нуля повторный вход в режим вибрации невозможен в течение 10 минут.

5.3. Если отсчёт начат с 5 минут и вы вышли из режима до его завершения, а с момента выхода прошло более 10 минут, при повторном входе отсчёт начнётся заново с 5 минут. После достижения нуля повторный вход в режим вибрации невозможен в течение 10 минут.



5.4. Как включить режим вибрации. В режиме ожидания нажмите кнопку на пульте ДУ — откроется режим вибрации; продолжайте нажимать кнопку, и функция вибрации включится на уровне 2, затем 3 и 4. Окно дисплея показано ниже:









5.5. Пауза и остановка. Чтобы остановить вибрацию, нажмите кнопку:



— и дорожка остановится немедленно.

B. Функции пульта ДУ

2.1. Нажмите кнопку старт/стоп на пульте, чтобы запустить дорожку. Нажмите её ещё раз, чтобы остановить дорожку по окончании занятия. Повторное нажатие снова запускает дорожку.

2.2. Кнопки увеличения и уменьшения скорости на пульте служат для регулировки скорости с шагом 0,1 единицы в секунду. При удержании более 2 секунд скорость изменяется с шагом 0,5 единицы в секунду — непрерывно увеличиваясь или уменьшаясь.

2.3. Кнопка вибрации на пульте служит для входа в режим вибрации и регулировки её уровня.

Диапазоны отображения данных:

Параметр	**Диапазон**
ВРЕМЯ (TIME)	0:00 – 99:00 (мин)
СКОРОСТЬ (SPEED)	0,5–5 (км/ч)
ДИСТАНЦИЯ (DISTANCE)	0,0 – 99,0
КАЛОРИИ (CALORIES)	0 – 990 (ккал)

C. Коды ошибок

Код	**Описание**	**Способ устранения**

E1	Ошибка связи: после включения питания связь между нижним блоком управления и дисплеем (электронным табло) ненормальна.	Возможная причина: нарушена связь между блоком управления и табло. Проверьте каждую точку соединения кабеля связи от табло до нижнего блока управления, убедитесь, что каждый контакт вставлен до конца. Проверьте, не повреждён ли соединительный кабель между табло и контроллером, при необходимости замените его.
E2	Контроллер обнаружил аномальные напряжение и ток двигателя.	Возможные причины: проверьте, нет ли у двигателя постороннего запаха, при наличии — замените двигатель; либо проверьте исправность IGBT, при неисправности замените контроллер.
E5	Защита от сверхтока: во время работы нижний блок управления непрерывно фиксирует ток двигателя постоянного тока выше номинального +10 А более 3 секунд.	Возможная причина: дорожка длительно превышала номинальную нагрузку, сработал механизм самозащиты системы.

ГАРАНТИЙНЫЙ ТАЛОН

American Motion Fitness

American Motion Fitness – бренд, которому Вы можете доверять.

Наименование	Электрическая беговая дорожка
Номер модели	t2e
Серийный номер	
Дата покупки:	

Гарантия на тренажер – 1 год.

Внимание!!! Важная информация для потребителей.

- Данный товар предназначен исключительно для домашнего использования;
- Использование данного товара в целях, отличных от вышеуказанных, является нарушением правил эксплуатации товара;
- Для подтверждения факта покупки товара при гарантийном ремонте убедительно просим Вас сохранять сопроводительные документы (чек, квитанция, гарантийный талон). Рекомендуем проследить правильность и четкость заполнения всех граф в гарантийном талоне;
- Рекомендуем доверять сборку и установку тренажеров только квалифицированным специалистам;
- Соблюдение рекомендаций и указаний, содержащихся в инструкции по эксплуатации, поможет избежать проблем при использовании тренажера;
- В случае поломки или неполадках в работе тренажера замена неисправных деталей, а также устранение неполадок в гарантийный срок производится бесплатно.

Товар не подлежит гарантийному ремонту в случае:

1. Отсутствия печати на гарантийном талоне;
2. Несоответствия серийного номера изделия и номера модели номерам, указанным на гарантийном талоне;
3. Наличия повреждения, вызванного установкой компонентов, не соответствующих техническим требованиям производителя, а также нарушения правил эксплуатации изделия;
4. Причинения повреждений во время перевозки или перемещения изделия покупателем;
5. Истечения срока гарантийного обслуживания;
6. Гарантия не распространяется на расходные материалы тренажера – ремни и элементы питания.

Компания:	Печать магазина
Телефон:	
Адрес:	
Печать производителя	

Поставщик: Общество с ограниченной ответственностью «Европиэн Моушэн Фитнесс»
Офис в РФ: 192289, г. Санкт-Петербург, ул. Софийская, дом 66, литера В, помещение 128
emfitness@mail.ru, +7 (812) 309-45-51

Наименование: Беговая дорожка электрическая

Модель: T2E

Изготовитель: Истерн Моушэн Хелс Экуипментс (Куншан) Корпорейшн

Сделано в Китае

Номинальное напряжение: 220-240 В~

Частота тока: 50 Гц

Потребляемая мощность: 0.5 л.с.

Степень защиты корпуса (IP): IP20

Класс защиты от поражения электрическим током: I









Класс защиты I